Turvallinen lastaus- ja purkutyö

Toimittaja: Markku Tolvanen Työturvallisuuskeskus
Julkaisija: Työturvallisuuskeskus TTK, Teollisuusryhmä
Teksti/Työryhmä: Pekka Moilanen, Timo Salminen, Markku Tolvanen
Kommentointi: Autoliikennealan työalatoimikunta
Taitto: Pen&Pen Oy
Valokuvat/Kansi: Sami Kulju
Kuvat/Piirrokset: Jorma Pulkkanen
Paino: Paintek Pihlajamäki Oy
1. painos 2017
ISBN 978-951-810-630-5 (nid.)
ISBN 978-951-810-631-2 (pdf)
Tuotenumero 27101

Yhdessä tekemällä lastaus- ja purkutyöt sujuvat – voidaan paremmin

Tämän vihkosen tarkoituksena on auttaa lastaus- ja purkupaikoilla työskenteleviä sujuvampaan yhteistyöhön ja suunnitelmallisuuteen, joka samalla parantaa työturvallisuutta ja tuottavuutta: vähemmän tapaturmia, sairauspoissaoloja, materiaalivahinkoja ja hukattua aikaa.

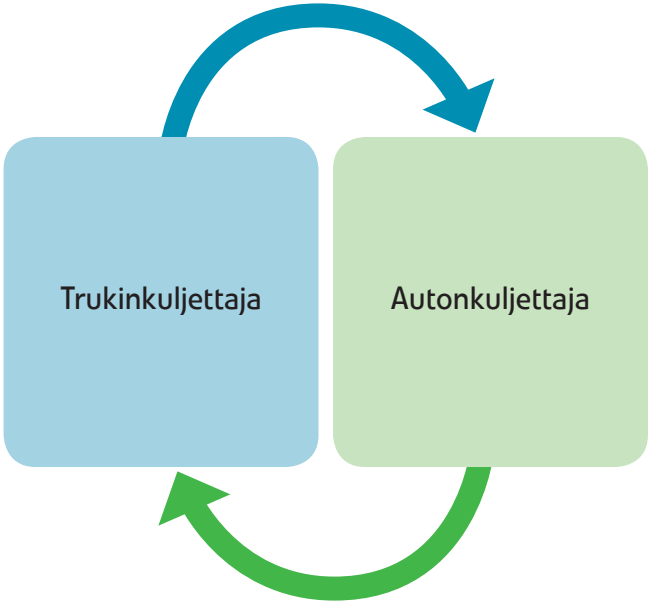

Onnistuneen tavarankuljetuksen edellytyksiä

Kuljettajalla tai kuljetusliikkeellä on oltava tieto kuorman valmiina olosta, laadusta, määrästä, erikoisvaatimuksista ja lastausajoista. Samoin on oltava tieto kuorma purusta ja siitä, milloin kuorman voi toimittaa, sekä erikoisvaatimukset ja mahdollinen aikaikkuna.

Ajoneuvon kuljettaja on vastuussa kuormasta ja sen kiinnittämisestä ja varmistamisesta aina siihen asti, kunnes se on purettu pois kuormatilasta. Varmistamiseen kuuluu myös tarkkailla esim. tuotteen lämpötilaa tai vaarallisten aineiden määrää tai eläinten ja lääkekuljetuksiin liittyviä erityistarpeita. Tehtäviin saattaa kuulua myös kuorman suojaaminen kuljetuksen jälkeen. Huom. valmiiksi lastatuissa yksiköissä on lastaajan vastuulla, että ne täyttävät vaatimukset tieliikenteeseen ja mahdollisesti merikuljetukseen.

Lisäksi kuljettajan vastuulla on ajoneuvo, liikenneturvallisuus ja se, että kuljetuksen mukana on tarvittavat asiakirjat.

Onnistuneen kuljetuksen perusasioihin kuuluu tietää jo autoa lastattaessa, miten kuorma puretaan toimitusosoitteessa, sillä nosto- ja kuormanpurkuvälineet ovat usein rajalliset. Nämä tiedot tulee saada lähettäjältä etukäteen. Tarvittaessa on otettava yhteyttä tilaajaan, jos sopimuksessa ei ole mainintaa tästä asiasta.

Kun kysymyksessä ei ole normaali toistuva rahtiliikenne, kuljettaja on yleensä velvoitettu ottamaan yhteyttä tilaajan yhdyshenkilöön etukäteen ennen kuorman perille saapumista sovitun ajan puitteissa, esim. kaksi tuntia. Tieto löytyy rahtikirjasta.

Kuljettajalla on oltava tieto kuorman käsittelyn erityisvaatimuksista sekä mahdollisista tilaajan asettamista vaatimuksista, jotka koskevat esim. perehdyttämistä kohteeseen, ajo- ja kuormanpurkulupia jne. Lähettäjä toimittaa tiedot.

Tilaaja-/lähettäjäyritys haluaa vaatimuksillaan varmistaa, että jokainen työntekijä, palvelutoimittaja ja yhteistyökumppani saa tehdä töitä turvallisessa työympäristössä.

Hyvänä varmistamiskeinona tilaaja-/lähettäjäyritykset ovat jakaneet osana perehdyttämistä omille kuljetusyrityksilleen turvallisuuskansion, jonka sisältö kuljetusyrityksen on selvitettävä etukäteen kuljettajalle. Nykyisin on myös käytössä selainpohjaisia järjestelmiä, joissa kuljettaja käy tilaajayrityksen yleisperehdytyksen verkossa, ja onnistuneesta suorituksesta kuljettaja saa luvan kuljettaa/hakea kuorman tilaaja-/lähettäjäyrityksestä.

Esimerkki perehdyttämisohjelman sisällöstä

Kuljettajien turvallisuusohjeet

Nopeusrajoitus tehdasalueella
20 km/h

Kuljettajalla tulee olla oikea tieto toimitusosoitteesta. Jos tilaaja ei ole vastaanottamassa kuormaa, purkupaikan tulee olla selvästi merkitty. Purkupaikalla tulee myös olla asianmukaisesti hoidettuna yleinen siisteys ja järjestys, liukkauden torjunta, kuormatilan kiinnittäminen, auton liikkumisen estäminen, valaistus, riittävästi tilaa tavaroiden käsittelyyn ja vaakasuora ja tasainen alusta sekä ovien ja lukitusmekanismien on oltava kunnossa. Epäkohdista on ilmoitettava tilaajalle/lähettäjälle.

Niissä tilanteissa, joissa kuljettaja myös purkaa kuorman, on ennen purkutyön aloittamista selvitettävä vastuu- ja korvauskysymykset. Nämä asiat ovat tilaajan ja toimittajan välisiä tehtäviä; työntekijänä toimiva kuljettaja ei vastaa työnantajalle kuuluvista velvoitteista. Kuljettaja on velvoitettu aina ottamaan yhteyttä työnantajaan tai tämän edustajaan, mikäli lastin käsittelyssä tulee ennalta sovittuun muutoksia.

Mahdollisiin käsinnostoihin on varauduttava etukäteen, sillä apumies tai apuvälineet saattavat olla tarpeen. Tieto tästä saadaan rahtikirjasta tai mieluummin etukäteen kuljetusta tilatessa.

Tilanteissa, joissa kuorman lastaus tai purkaminen edellyttää toisen työnantajan hallinnoimien nostolaitteiden käyttöä, on niiden käyttö lain mukaan luvanvaraista. Tilaaja ja toimittaja sopivat keskenään laitteiden lainaamisesta. Kuljettajalla tulee olla omalta työnantajalta lupa, joka todistaa hänellä olevan riittävät tiedot ja taidot laitteiden käyttöön. Luvassa on myös mainittava laitetyypit, joita se koskee. Lisäksi lainaksi antaja vastaa laitteiden käyttökunnosta ja antaa tarvittaessa käyttöopastuksen.

Huom. vaatimus koskee myös ulkomaalaisten kuljetusyritysten kuljettajia, joten asiat on otettava huomioon jo kuljetussopimuksessa.

Lastin lastaus-/purkupaikka

Ellei erikseen toisin sovita, kuljettajan tulisi aina **selvittää etukäteen**

- yhteyshenkilö (varahenkilö) rahtikirjasta
- hätätoimenpiteet kohdepaikan ohjeen mukaan
- pysäköinti/taukopaikka/yöpyminen kohdepaikan ohjeen mukaan
- reitti lastaamiseen tai purkamiseen kohdepaikan ohjeen mukaan
- toiminta häiriötilanteessa kohdepaikan ohjeen mukaan/työnantajan ohjeen mukaan
- ajonopeus kohdepaikan ohjeen mukaan/yleiset ohjeet
- tupakointi, alkoholi ja huumeet kielletty
- matkapuhelimen käyttö kohdepaikan ohjeen mukaan sekä matkapuhelimen käytön rajoitteet esim. valokuvaus
- sosiaalitilojen käyttö kohdepaikan ohjeen mukaan
- matkustaja/lemmikkieläin kohdepaikan ohjeen mukaan.

Aja ajoneuvo sovitulle/merkitylle purkupaikalle.

Varmista, että käytössäsi on vaaditut henkilökohtaiset suojaimet ennen poistumistasi ohjaamosta.

Varmista lähin poistumistie, lähin ensiapukaappi, hätäsuihku, lähin alkusammutuskalusto, suoja-/kokoontumispaikka ja vuotojen torjunta.

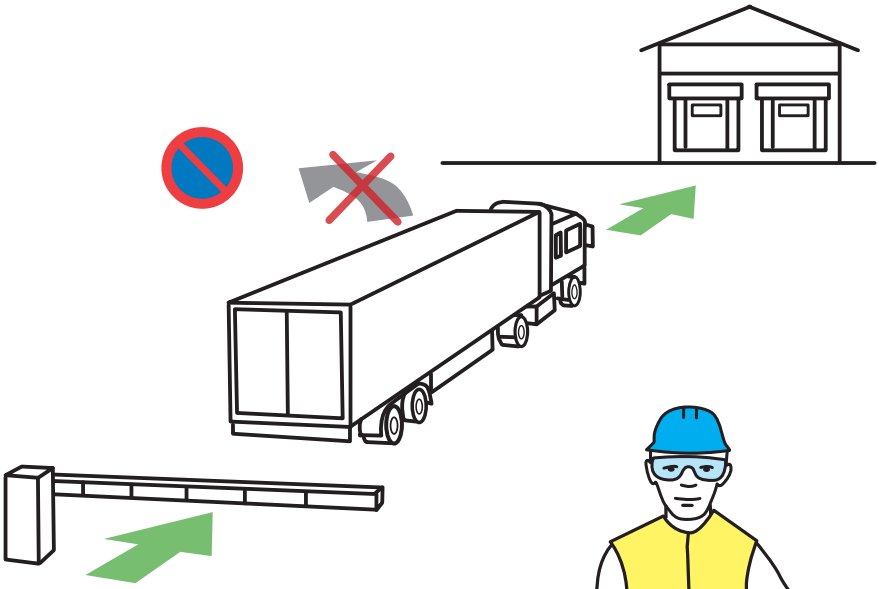

Aina ennen lastausta tai lastin purkua kierrä auto ympäri ja arvioi, liittyykö ympäristöön tai olosuhteisiin sellaisia seikkoja, jotka voivat aiheuttaa vaaratilanteita, esim. yläpuolella olevat rakenteet tai vaikkapa lastinkäsittelyalueen kaltevuus. Huomioi myös satunnaiset henkilöt tai ajoneuvot, jotka saattavat liikkua alueella. Pimeän aikaan tarvitaan riittävä valaistus. Epäkohdista on ilmoitettava ennen työnaloittamista. Alue on rajattava tarvittaessa.

Kuljettaja huolehtii omalta osaltaan siitä, että lastin käsittely voidaan tehdä turvallisesti!

Lastin käsittelyyn liittyy aina vaarojen tunnistus ja riskien arviointi!

Lastin kuormaus tai purkaminen

Tilaaja tai terminaalin/lastauspaikan haltija huolehtii siitä, että kuljettajille on annettu tarvittava tieto kuormatilojen ja ajoneuvon kiinnittämisestä. Kuljettajille on oltava selkeä ohje/tiedote mielellään kuvallisena versiona, niin myös kieliongelmat helpottuvat.

Suunnitellaan yhdessä kuorman lastaajan/purkajan/työmaan kanssa, miten työ hoidetaan. Kun ajoneuvo on saatu paikoilleen sopivaan asentoon, kiinnitetty lastauslaituriin tai estetty sen liike vaadittavin toimenpitein, voidaan siirtyä kuorman purkamiseen liittyviin tehtäviin.

Purkua eikä lastaustyötä saa aloittaa, ennen kuin kuljettaja ja lastaaja tai purkaja ovat molemmat samassa paikassa yhdessä suunnittelemassa, miten työ hoidetaan.

Ennen kuormatilaan menoa lastaus- tai purkutilanteessa on lastaajan tai purkajan varmistettava, että kuorma-autonkuljettaja ei siirrä ajoneuvoa.

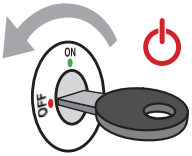

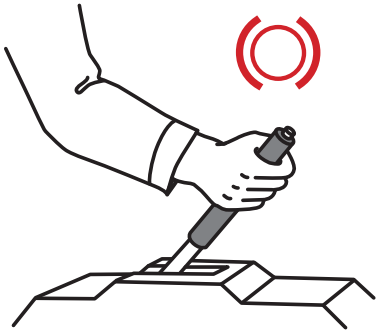

Käytä rengaskiiloja lastauksen/purun aikana

Please use wheel wedges always while loading and unloading truck

При загрузке/разгрузке транспортного средства подколеса необходимо подкладывать клинья

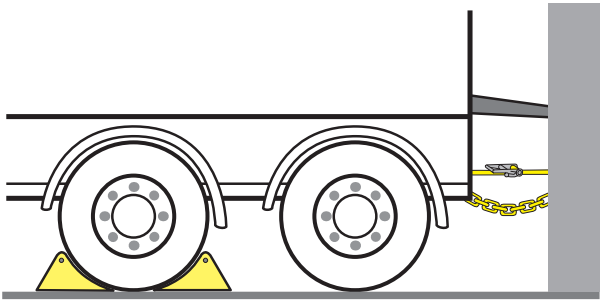

Mikäli kyseessä on erikoisnosto, tarvitaan kirjallinen nostosuunnitelma. Nosturin tai trukin kuljettajan kanssa sovitaan pelisäännöt ja käytettävät käsimerkit, joiden mukaan kuljettaja toimii esim. toimiessaan näyttömiehenä. Erityisesti on huomioitava esim. kuljettajan sijoittuminen, näkö- ja viestintäyhteys.

Kuljettajan tulee olla riittävän etäällä ajoneuvosta lastaus- ja purkutilanteessa ja näin ottaa huomioon vaara kuorman kaatumisesta tai työkoneen alle jäämisestä. Joissain tilanteissa kuljettajalle saatetaan määrätä paikka, josta hän ei saa poistua ennen kuin kuorman purku tai lastaus on tehty. Laske haarukka alas ja kytke seisontajarru.

Riippuvan taakan alla ei saa olla henkilöitä!

Rahtikirjasta tulee varmistaa kollien paino ja pakkauksista tarkistaa painopiste- ja nostoa ohjaavat merkinnät.

Nostokaluston ja nostoapuvälineiden tulee olla asianmukaisesti tarkastetut, ja niistä pitää löytyä merkintä suurimmasta sallitusta kuormituksesta.

Kuorman kiinnitysten vapauttamisesta vastaa kuljettaja. Huom. tullin sinetöidyt yksiköt avaa vastaanottaja, ja hän myös tarkistaa kuorman. Talviaikaan tai liukkaiden pakkausmateriaalien kohdalla on voinut käydä niin, että lasti on siirtynyt kuljetuksen aikana. Jos ajoneuvo on kallellaan, on suuri vaara, että kuorma voi lähteä liikkeelle, kun sidonnat on vapautettu. Tähän voidaan varautua esim. kiinnittämällä kuorma ennen sidonnan vapauttamista nosturiin. Välisidontaa voidaan myös käyttää lastin paikallaan pitämiseksi.

Kuorman päälle kiipeäminen on kielletty. Käytä telinettä tai tasoa ja putoamissuojaimia. Kuormatiloihin kiipeäminen ja niiltä hyppääminen on kielletty. Käytä tarvittaessa siirrettävää tasoa.

Ennakoimalla ja keskittymällä juuri nyt niihin asioihin, joihin voimme vaikuttaa ja joista päätämme itse, varmistamme töiden sujumisen lastaus- ja purkutyössä.

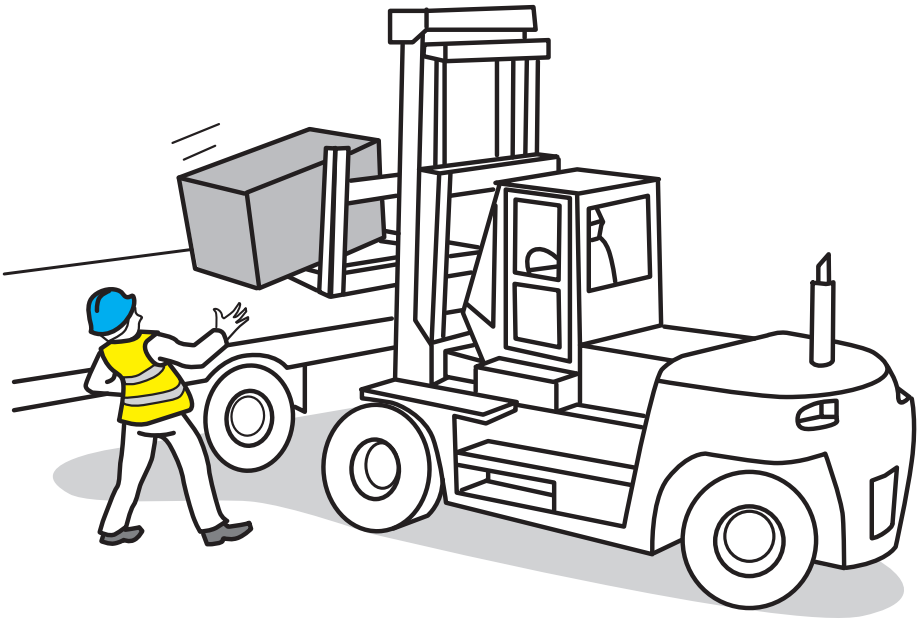

Trukinkuljettaja

- Ajoonlähtötarkastus
- Ole erityisen tarkkaavainen kun muita henkilöitä, liikkuvia tai kiinteitä esineitä on työalueella. Muista autonkuljettajien oma-aloitteellisuus.
- Älä aja jos et näe!
- Ennen kuorman ottamista haarukoille, tiedä tai arvioi kuorman paino, kuorman painopiste sekä tunne trukin nostokyky ja painopiste-etäisyys
- Älä ota kuormaa joka on huono tai ei pysy yhdessä kasassa tai saattaa rikkoutua kuljetuksen aikana
- Mikään kehonosa ei saa missään tapauksessa olla trukin ääriviivojen ulkopuolella
- Ajon aikana kuorma aina alhaalla, jos mahdollista kallistettuna taaksepäin!
- Säilyttäkää näköyhteys toisiinne (trukin- ja autonkuljettaja) työn aikana tai kun tavaraa liikutellaan.

Yhteistyöllä onnistuu!

Autonkuljettaja

- Varmista auton paikallaan pysymisen lastauksen/purkamisen aikana (kiilat, kiinnitys laituriin jne.)
- Arvioi onko riskiä esim.
  - liukastumiseen, kompastumiseen, kaatumiseen
  - puristumiseen, takertumiseen
  - putoamiseen
  - vaaralliset osat (esim. terävät esineet, kulmat) jne.
- Älä ole/mene vaara-alueelle ennen kuin saat luvan trukinkuljettajalta
- Tee tarvittava turvallisuusilmoitus kehitettävästä asiasta, joka hankaloittaa työn sujuvuutta tai vaarantaa turvallisuutta ja terveyttä
- Käytä tavaroiden siirtämiseen tarkoituksenmukaisia siirron apuvälineitä
- Jos käytetään kuormausnosturia –> nostosuunnitelma
- Huomioi taakkojen käsittelyn ergonomia
- Varmista, että kuorman sidontaan ja peittämiseen on käytössä turvallinen työskentelyalusta esim. sidontalava tai lastausportaat
- Ajoonlähtötarkastus
- Säilyttäkää näköyhteys toisiinne (trukin- ja autonkuljettaja) työn aikana tai kun tavaraa liikutellaan.

Omia muistiinpanoja

Työturvallisuuskeskus, p. 09 616 261, www.ttk.fi

Turvallinen lastaus- ja purkutyö

Tämän vihkosen tarkoituksena on auttaa lastaus- ja purkupaikoilla työskenteleviä sujuvampaan yhteistyöhön ja suunnitelmallisuuteen, joka samalla parantaa työturvallisuutta ja tuottavuutta: vähemmän tapaturmia, sairauspoissaoloja, materiaalivahinkoja ja hukattua aikaa.

Valokuva: Sami Kulju

Parempi työ